Soupape d'amortissement automatique à cycle élevé

ST3

3" – 24"

PMP PRECISION VALVE INC.

Actionneurs à montage direct

Garniture d'étanchéité réglable remplaçable

Les clapets sont amovibles à travers l'arbre

Roulements à rouleaux supérieurs et inférieurs pour -40F - 1200F

- Conçu selon la norme ANSI B 16.5
- Face à 125 RMS
- Fuite de classe IV

Options :

- Cycle élevé
- Siège flexible

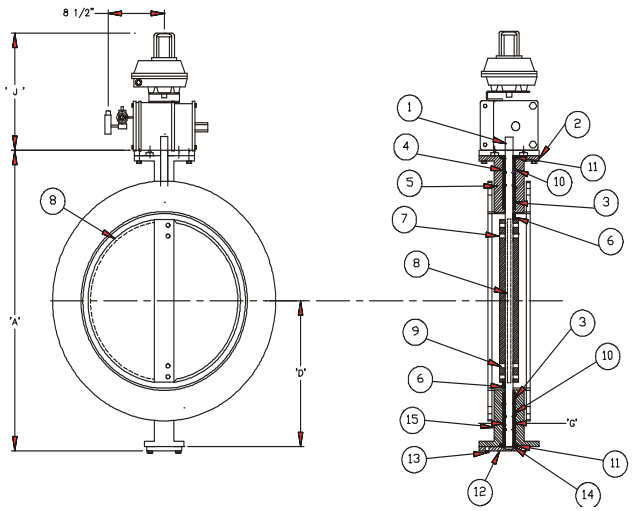

N° D'ARTICLE	DESCRIPTION	NOMBRE REQUIS	MATÉRIAU
1	ARBRE	1	316
2	PLAQUE DE MONTAGE	1	316
3	GARNITURE D'ÉTANCHÉITÉ	1	CHEVRON
4	BAGUE	1	DELRIN
5	MOYEU	1	316
6	SIÈGE	1	INOX / VITON
7	GOUPILLES DU CLAPET	1	TANGENTIEL
8	CLAPET	1	316
9	GOUPILLES DU CLAPET	1	TANGENTIEL
10	BAGUE	1	DELRIN
11	ROULEMENT A ROULEAUX	1	PRÉ- LUBRIFIÉ
12	OGIVE	1	316
13	BOULONS DE MONTAGE	1	316
14	ÉTRIER DE RETENUE	1	316
15	CORPS	1	S.S.

DIMENSION		3"	4"	5"	6"	8"	10"	12"	14"	16"	18"	20"	24"
A	po	11.50	12.50	13.50	14.50	17.00	21.50	24.50	26.50	29.00	30.50	33.00	37.50
	mm	292.1	317.5	342.9	368.3	431.8	546.1	622.3	673.1	736.6	774.7	838.2	952.5
J	po	10.50	10.50	10.50	10.50	10.50	11.50	11.50	11.50	11.50	13.50	13.50	13.50
	mm	266.7	266.7	266.7	266.7	266.7	292.1	292.1	292.1	292.1	342.9	342.9	342.9
D	po	5.75	6.25	6.75	7.25	8.50	10.75	12.25	13.25	14.50	15.25	16.50	18.75
	mm	146.1	158.8	171.5	184.2	215.9	273.1	311.2	336.6	368.3	387.4	419.1	476.3

PMP Precision Valve Company Ltd. est un fournisseur innovant de produits existants. Les caractéristiques, les matériaux de construction et les données dimensionnelles, tels que décrits dans le présent bulletin, ne vous sont remis qu'à titre indicatif et ne devraient pas être considérés comme officiels, sauf sur confirmation écrite par PMP Precision Valve Company Ltd. Des plans dimensionnels certifiés sont disponibles à la réception d'une commande.